〈特注仕様〉
1.便器洗浄水量を標準 大4.8/小3.6/エコ小3.4 としたもの。

＊定格：AC100V-1276W 50/60Hz
・給水には、最低必要水圧（流動時）0.05MPa（10L/min）を
確保してください。（最高水圧0.75MPa）
0.05MPa以下の水圧の場合、ウォシュレットの水勢が弱くなります。
また、停電時の手動レバーでの便器洗浄はできません。
0.05MPa以下の水圧の場合、便器ボウル面の洗浄能力が弱くなります。
注1：左給水専用品です。
注2：75，100塩ビ管(VU，VP75・100)共用
塩ビ管の排水ソケットとの接合：床上60±5mm
＊窓枠などと便ふたの干渉にご注意ください。
便ふたが当たって開ききらないことがあります。
＊給排水位置が適切でないと、止水栓が製品に干渉することがあります。
＊製品背面に電源を設けないでください。
コンセントが製品と干渉し、抜き差しができない場合があります。
＊電源コンセントは水や小水がかからない位置に設置してください。
また、壁給水の真下部に電源コンセントを設置したり、給水用ホースと
電源コンセントを接触させないでください。感電・発火の原因になります。
＊本体左右側面は、給水フィルター・脱臭フィルターお手入れ時の取りはずしや
停電時の便器洗浄操作、及び電池ボックスの取り付けなどのため
150mm以上の空間を確保してください。
注3：立て配管などがある場合は、立て配管などから150mm以上の
空間を確保してください。
＊上記以外の設置条件は、総合カタログ等に記載の使用上のご注意を
ご確認ください。
※1：便ふた全開でお掃除リフト時

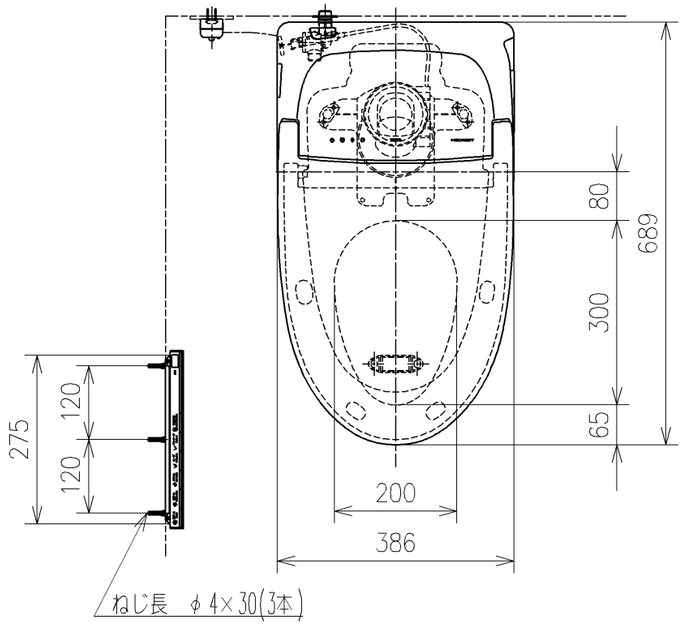

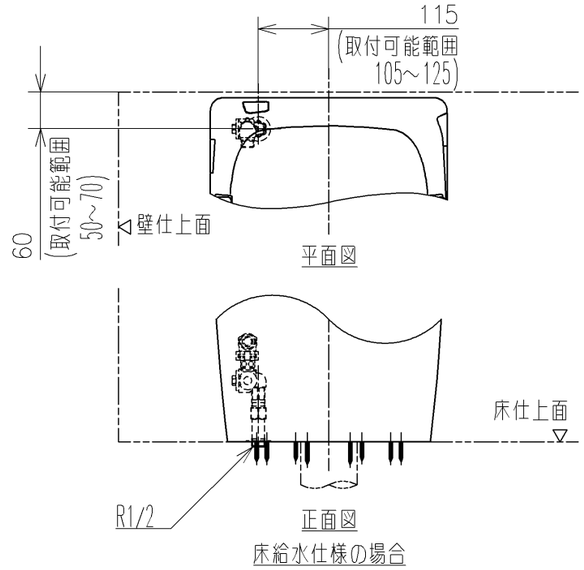

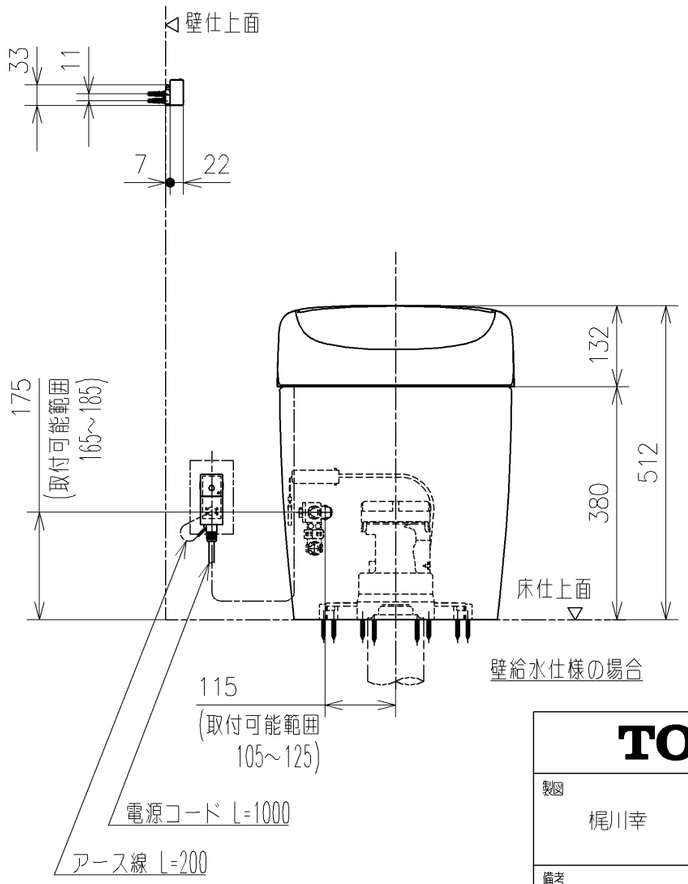

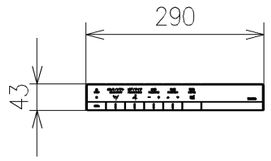

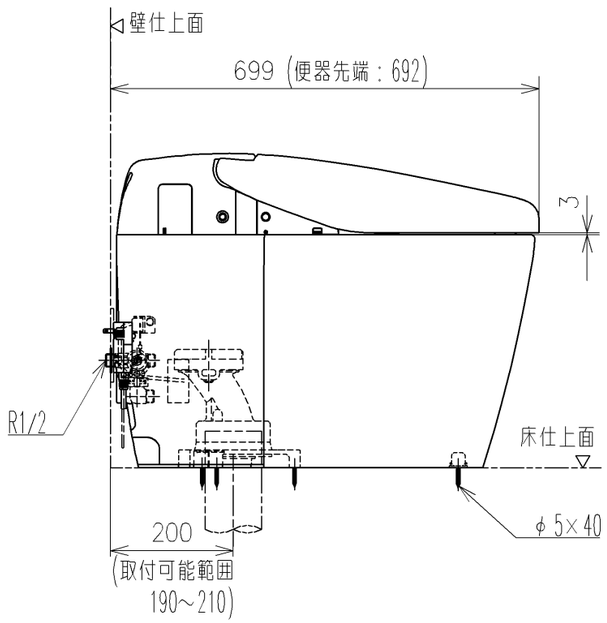

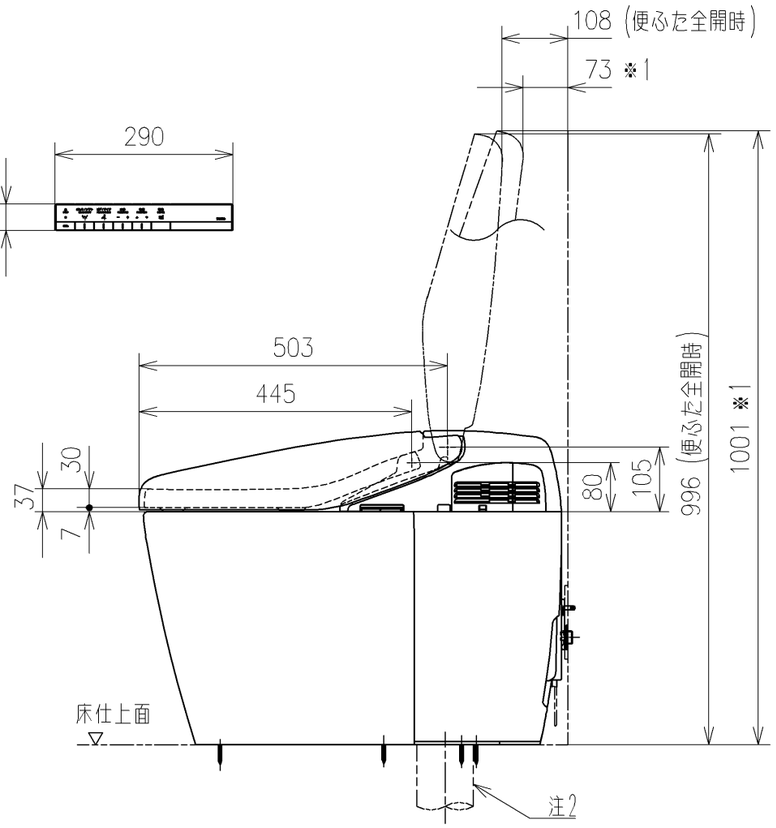

TOTO		単位 mm	名称 ウォシュレット一体形便器ネオレスト
製図 梶川幸	検図 加藤悟 高田哲	日付 21-06-09	尺度 1：10
備考 RH1（水道直結式） 一般地・流動兼用、S排水		機能部：TCF9768WSV75 / 陶器部：CS989BV4	品番 CES9768WST75
			図番リビジョン -
A3			ページNo. 1/1 (改)